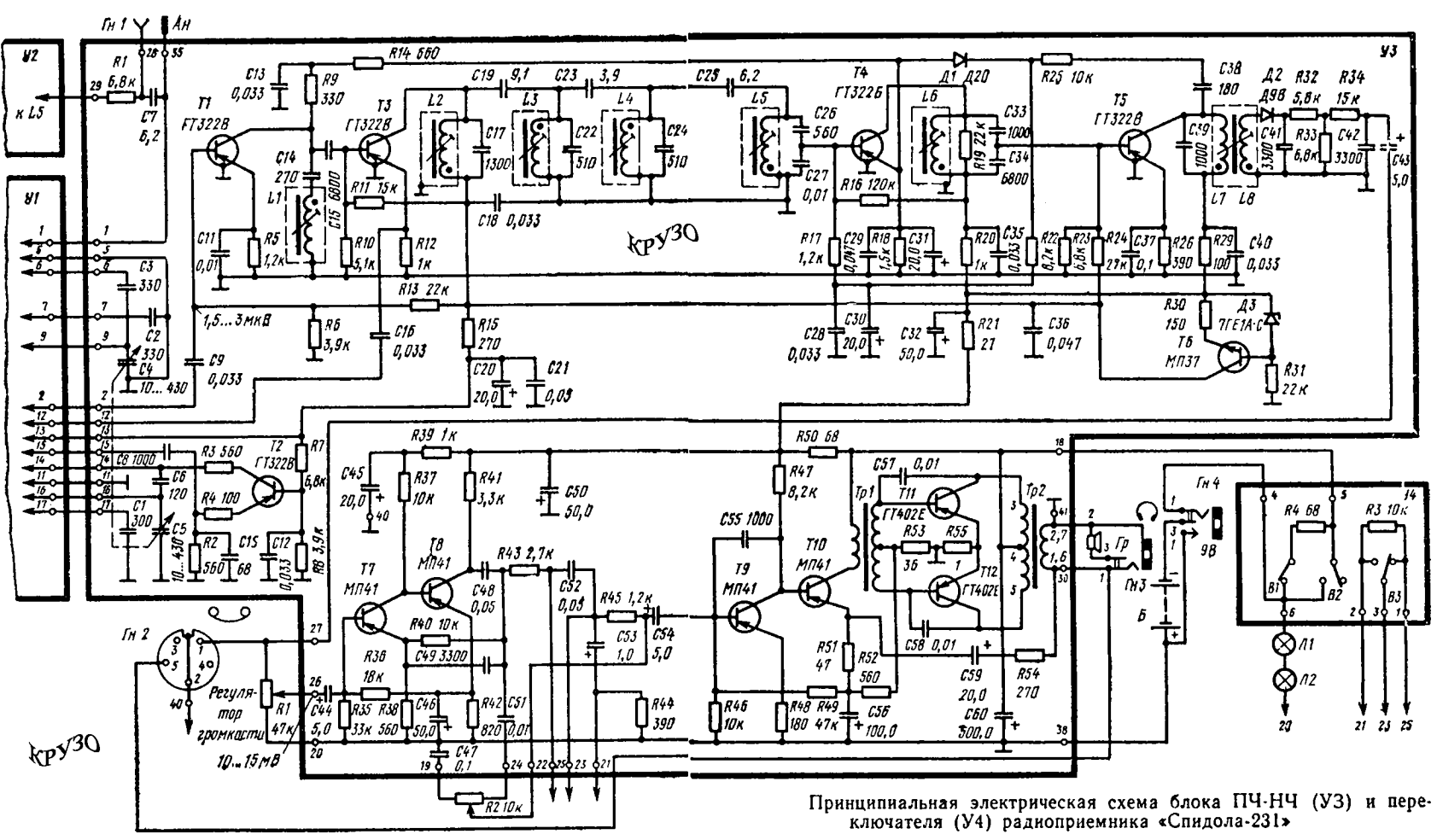

Принципиальная электрическая схема блока ПЧ-НЧ (У3) и переключателя (У4) радиоприемника «Спидола-231»