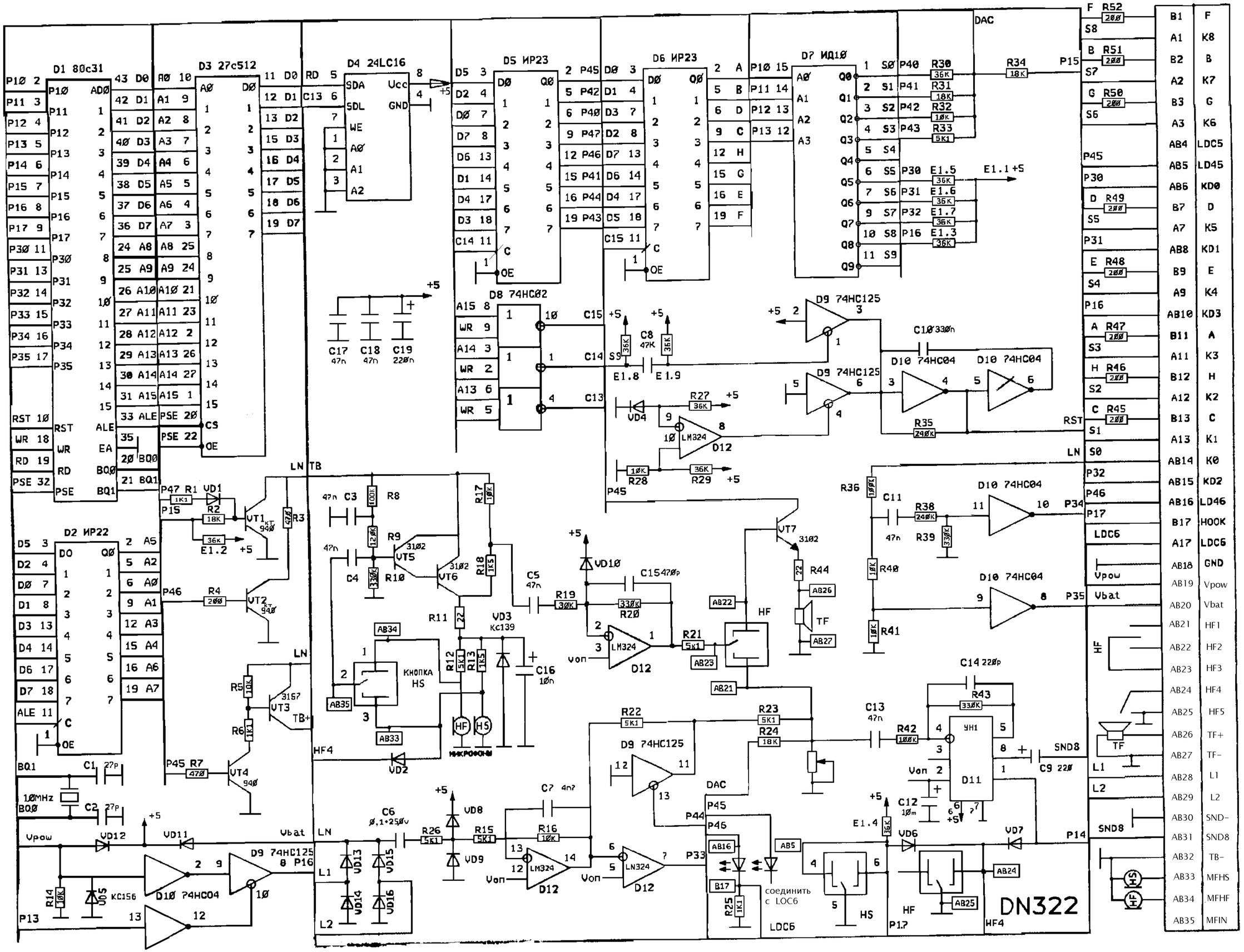
D1 80c31
D2 ИР22
D3 27c512
D4 24LC16
D5 ИР23
D6 ИР23
D7 ИД10
D8 74HC02
D9 74HC125
D10 74HC04
D11
D12
DAC
DN322
соединить с LOC6
кнопка HS
микрофоны
10MHz
BQ0
BQ1
TB
LN
Vpow
Vbat
Von
HF4
LDC6
SND8
TB+
TB-
MFHS
MFHF
MFIN
LDC5
LD45
KD0
KD1
KD3
KD2
LD46
HOOK
GND