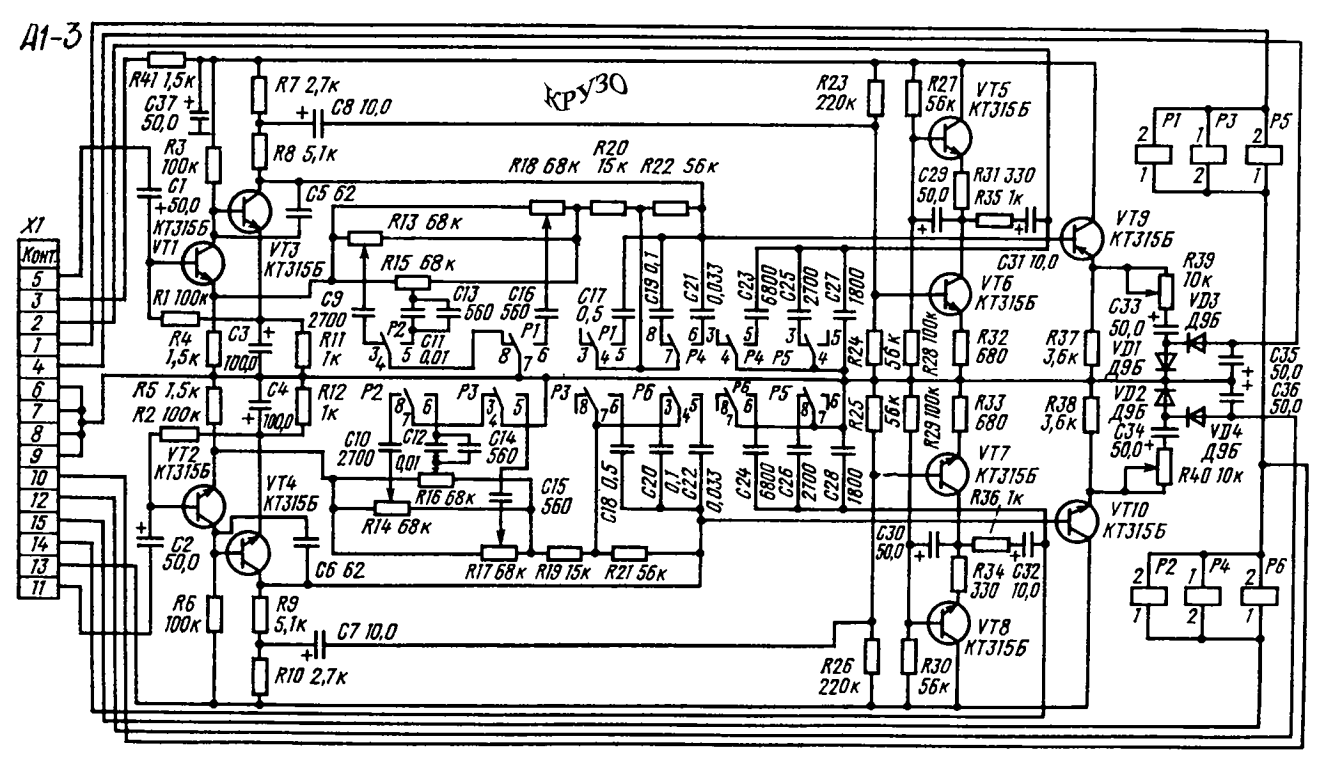
Д1-3
КРУЗО
X1
Конт.
R41 1,5к
C37 50,0
R3 100к
C1 50,0
VT1 КТ315Б
R1 100к
R4 1,5к
R5 1,5к
R2 100к
VT2 КТ315Б
C2 50,0
R6 100к
R7 2,7к
C8 10,0
R8 5,1к
C5 62
VT3 КТ315Б
C3 100,0
C4 100,0
R12 1к
VT4 КТ315Б
C6 62
R9 5,1к
C7 10,0
R10 2,7к
R13 68к
R15 68к
C9 2700
R11 1к
C13 560
C11 0,01
C10 2700
C12 0,01
C14 560
R16 68к
R14 68к
R18 68к
R20 15к
R22 56к
C16 560
C17 0,5
C15 560
R17 68к
R19 15к
R21 56к
C18 0,5
C19 0,1
C20 0,1
C21 0,033
C22 0,033
C23 6800
C24 6800
C25 2700
C26 2700
C27 1800
C28 1800
R23 220к
R24 56к
R25 56к
R26 220к
R27 56к
VT5 КТ315Б
C29 50,0
R31 330
R35 1к
R28 100к
R29 100к
R32 680
R33 680
VT6 КТ315Б
VT7 КТ315Б
R36 1к
C30 50,0
R34 330
C32 10,0
VT8 КТ315Б
R30 56к
VT9 КТ315Б
C31 10,0
R39 10к
C33 50,0
VD1 Д9Б
VD2 Д9Б
VD3 Д9Б
VD4 Д9Б
C34 50,0
R40 10к
R37 3,6к
R38 3,6к
C35 50,0
C36 50,0
VT10 КТ315Б
P1
P2
P3
P4
P5
P6